騒音防止型自由勾配側溝縦断用

A-A断面図

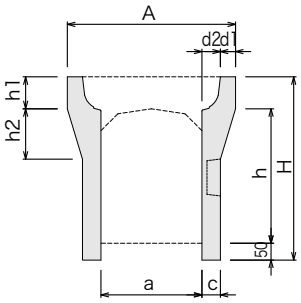

B-B断面図

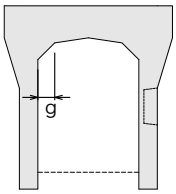

平面図

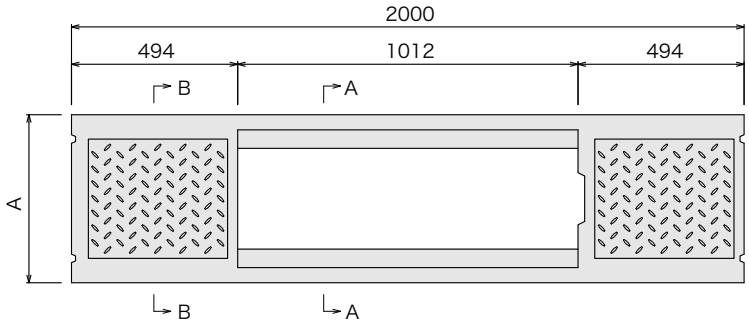

呼　称	寸　　法　(mm)									参考重量
a×h	A	H	d1	d2	h1	h2	c	g	L	(kg/本)
300×300	500	445	45	55	95	150	55	50	2000	360
400		545				150	55			410
500		645				150	55			460
600		745				160	65			570
700		845				160	65			630
800		945				160	65			690
900		1045				170	75			835
1000		1145				170	75			905
1100		1245				170	75			975
1200		1345				170	75			1045
400×400	610	560	50	55	110	160	60	50	2000	490
500		660				160	60			545
600		760				160	60			600
700		860				170	70			725
800		960				170	70			790
900		1060				170	70			855
1000		1160				180	80			1015
1100		1260				180	80			1090
1200		1360				180	80			1165
500×500	720	675	55	55	125	170	70	50	2000	660
600		775				170	70			725
700		875				170	70			790
800		975				170	70			855
900		1075				180	85			1045
1000		1175				180	85			1125
1100		1275				180	85			1205
1200		1375				190	95			1400
1300		1475				190	95			1490
1400		1575				190	95			1580
600×600	830	790	60	60	140	180	75	50	2000	830
700		890				180	75			900
800		990				180	75			970
900		1090				180	75			1040
1000		1190				190	90			1250
1100		1290				190	90			1335
1200		1390				190	90			1420
1300		1490				200	100			1625
1400		1590				200	100			1720
1500		1690				200	100			1815
許容差	±3	±3	–	–	–	–	–	–	±6	–

※L=1000の製品も作成致します。

標準施工図

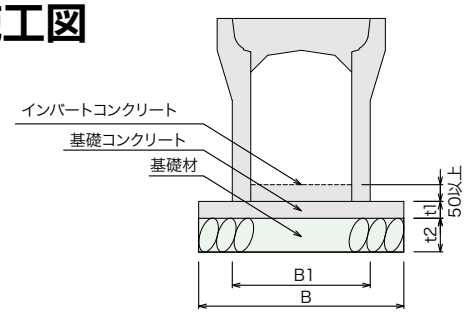

目地部詳細

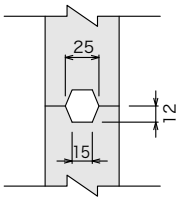

呼　称	基　礎　工							
	B (mm)	B1 (mm)	t1 (mm)	t2 (mm)	基礎材 (㎥)	基礎コンクリート (㎥)	型枠 (㎡)	本体 (本)
300×300～500	510	410	50	100	5.10	0.26	1.00	5
600～800	530	430			5.30	0.27		
900～1200	550	450			5.50	0.28		
400×400～600	620	520	70	100	6.20	0.43	1.40	5
700～900	640	540			6.40	0.45		
1000～1200	660	560			6.60	0.46		
500×500～800	740	640	90	100	7.40	0.67	1.80	5
900～1100	770	670			7.70	0.69		
1200～1400	790	690			7.90	0.71		
600×600～900	850	750	120	100	8.50	1.02	2.40	5
1000～1200	880	780			8.80	1.06		
1300～1500	900	800			9.00	1.08		

プレキャスト基礎版

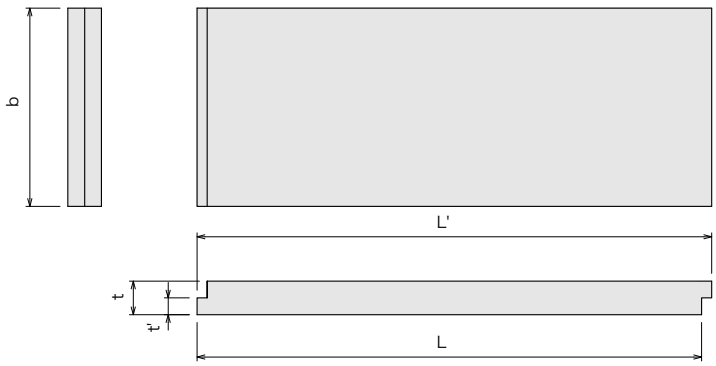

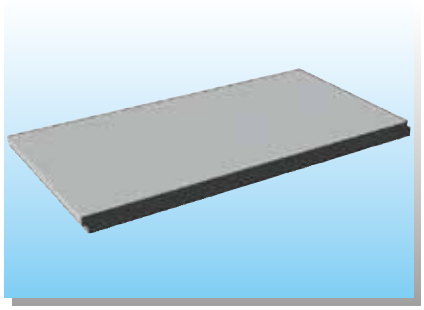

側溝製品規格（全幅）に応じて選定してください。

呼　び	寸　法　(mm)					参考重量
	b	t	t'	L	L'	(kg)
300	590	100	50	2000	2030	283
				1500	1530	213
400	700	100	50	2000	2030	336
				1500	1530	252
許容差	±3			±5		

標準施工図

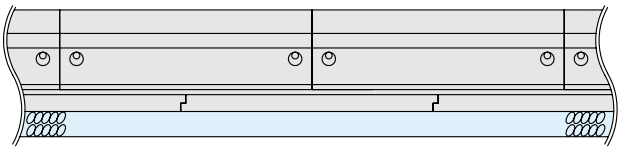

※使用上にあたっては基礎版目地間と上載製品の目地をずらすようお願い致します。